МИК 157.02.04.01.001

Ra12,5 (√)

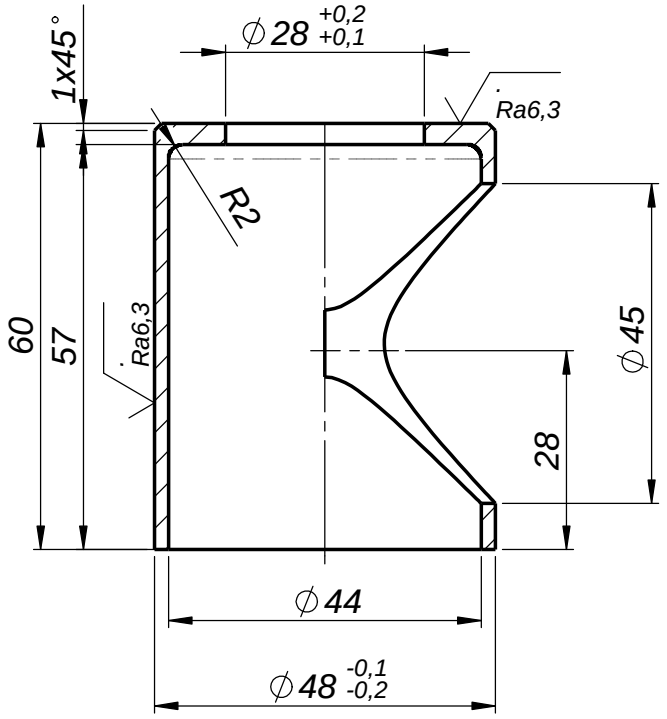

1. H14, h14, ±IT14/2.
2. Маркировать на бирке МИК 157.02.04.01.001, заводской номер. Шрифт 5Пр-3 ГОСТ 26.020-80, глубина знаков 0,3 мм max.

Изм.	Лист	№ докум.	Подп.	Дата	МИК 157.02.04.01.001		
					Букса	Лит.	Масса: 0,13	Масштаб: 2:1
Разраб.		Шестаков		10.13г		Лист	Листов 1
Пров.		Шестаков		10.13г			
Т. контр		Гусев		10.13г			
Н. контр		Шаповалов		10.13г	Ст3сп ГОСТ 380-2005	ООО ППП "МИК - XXI"	
Утв.		Белоусов		10.13г			

Перв. примен. | Справ. № | Подпись и дата | Инв. № дубл. | Инв. № подл. | Подпись и дата | Инв. № подл.

Формат А4

PDF created with pdfFactory Pro trial version www.pdffactory.com